林業雇用セミナー・森林組合役員研修会

「現場技術員の雇用管理について」

福岡県八女森林組合
参事　　北原　徳己

1．地域の環境【別紙１】

2．合併の経緯【別紙２】
　＊福岡県一県一森林組合検討会
　＊八女市の合併

3．組合の概要【別紙３】
　＊経営状況　第１期（H26／4～H26／5）　△25,561 千円
　　第２期（H26／6～H27／5）　13,089 千円
　　第３期（H27／6～H28／5）　24,757 千円
　＊現場技術者の人数及び雇用体系
　　・職従業員の状況【別紙４】
　　・就業規則【別紙５】
　　・執行体制【別紙６】
　　・賃金
　　日給制　8,000 円～12,000 円
　　・採用（面接）
　　林業労働力確保支援事業（H27 まで）
　　緑の雇用研修生

4．高性能林業機械等保有状況
　　・ハーベスタ　４台
　　・フォワーダ　４台
　　・グラップル付バックホー　８台
　　・グラップル付トラック（１０ｔ）１台
　　・クレーン付トラック（８ｔ）１台
　　・クレーン付トラック（6.4ｔ）１台
　　・クレーン付トラック（５ｔ）１台
　　・クレーン付トラック（回送車）１台
　　森林整備加速化・林業再生事業利用状況
　　フォワーダ　H21（八女上陽）
　　〃　　H24（立花）
　　グラップル付バックホー　H24（立花）
　　ハーベスタ　H24（八女）
　　グラップル付トラック（１０ｔ）H24（八女）
　　自動選木機　H25（八女木材共販所）
　　ハーベスタ　H26（福岡県八女）
　　フォワーダ　H26（福岡県八女）
　　ログローダ　H26（福岡県八女）
　　グラップル付トラック（フルトレ）（H２８予定）

５．素材生産量の推移

＊八女共販所取扱明細【別紙７】

組合取扱　17,197 ㎥（Ｈ２７）

直営　12,355 ㎥（主伐 9,337 ㎥　間伐 3,018 ㎥）

＊主伐で元気にプロジェクト助成金（県単）800/㎥（Ｈ２８まで）

＊素材の販売先　　買い方　80 社（入札参加者　25～30 名）

（H27 取扱材積 30,011 ㎥）

市内製材所　　9,303 ㎥ （31％）

県内製材所　　7,062 ㎥ （24％）

県外製材所　12,348 ㎥ （41％）

輸　出　用　　741 ㎥ （2％）

木質バイオマス等　557 ㎥（2％）

Ｄ材、短コロ、枝葉の買取　５，２１５ｔ（Ｈ２７）

チップ製造業者へ販売

＊八女市における木質バイオマス発電の協議会

供給量の確保

6．労働災害防止対策

・１/１６、５/１６、９/１６の安全教育（山の神安全祈願祭）

組合役職従業員、請負事業体、一人親方、

講師　八女労働基準監督署、八女警察署、八女消防署、九州電力

監督署　労働災害等

警察　　交通事故等

消防　　救急処置等

九電　　電線の取扱等

・毎月第一月曜日の朝礼（全員集合）

毎週月曜日の朝礼（出張所・工場除く）

・当番制でのスピーチ（何でもあり）

・安全作業のために　１０ヶ条【別紙８】

・ラジオ体操の実施（毎朝７：30）

林産班においては、現場着後実施（ラジカセ貸与）

・防護服等の支給（農林中金の助成事業利用）

防護ズボン（チャプス）

ヘルメット

防振手袋

・作業服の支給

・振動病健診の実施

・KY ミーティンングの実施

・現場巡回指導

【資料 1】

地域の環境

八女地域は、福岡県の南西部にあり、熊本・大分両県に隣接しており、県南を流れ有明海に注ぐ一級河川矢部川の上流域に位置している。したがって、国土保全や自然環境保全といった公益的機能を有しているとともに、下流域の水源地帯にもなっている。

交通面では、地域内を南北に通過する形で国道３号線、東西に国道 442 号線及びその支線である県道52号線が走っており、地域の西側を南北に走っている九州縦貫自動車道の八女I.C、広川 I.C に接続し、地域の主要な交通ルートとなっている。

以前八女地域は、八女市と八女郡（黒木町・上陽町・立花町・広川町・星野村・矢部村）であったが、平成 18 年 10 月 1 日に上陽町、平成 22 年 2 月 1 日に黒木町・立花町・星野村・矢部村との編入合併により、八女市と八女郡広川町となった。

八女市、広川町合わせた総面積は、52,044ha で福岡県の 11%を占めており、その内森林面積は 33,140ha（民有林 32,293ha、国有林 847ha）で総面積の 64%を占めている。

戦後植林された杉・桧等の人工林は 24,200ha、その内標準伐期齢を過ぎた森林が 70%を占め、資源としては量的にも豊富である。

【資料２】

組合合併の経緯

区分	期　　日	内　　容
法律（国）	昭和38年３月30日	森林組合合併助成法施行 （適正な事業経営を行うことができる森林組合を広範に育成して森林所有者の協同組織の健全な発展に資する）
	平成14年３月31日	森林組合合併助成法期限切れ この間に県内の森林組合数は、広域合併により５２組合から２９組合に減少
	平成14年11月22日	森林組合指導方針（林野庁通知）平成19年及び平成23年改正 一県一組合への組織再編をも志向して合併推進を明記
福岡県	平成10年６月	福岡県森林組合合併推進基本方針：平成18年度末県内６組合を目標
	平成15年３月	福岡県森林組合指導方針：平成18年度末６組合とする目標を維持
	平成21年11月	森林組合系統運動の方針・目標の変更（１組合）を受け、森林組合の合併について助言・指導
森林組合系統	平成　９年４月１日	朝倉東部森林組合発足（杷木町・小石原村・宝珠山村）
	平成12年４月１日	嘉飯山森林組合発足（飯塚市鎮西・嘉穂町・庄内町・筑穂町）
	平成12年６月１日	八女森林組合発足（黒木町・矢部村・星野村）
	平成13年４月１日	豊築森林組合発足（豊前町・築城町・椎田町）
	平成18年４月１日	福岡広域森林組合発足（筑紫野市・前原市・那珂川町・二丈町）
	平成19年４月１日	朝倉森林組合発足（甘木市・朝倉東部・筑前町）
	平成19年４月１日	豊築森林組合発足（豊築・太平）
	平成21年３月10日	川崎町森林組合解散
	平成25年４月１日	福岡県広域森林組合発足 （福岡市・古賀市・篠栗町・宇美町・須恵町・久山町・宗像市・福岡広域・西鞍手・嘉飯山・岡垣町）
筑後農林管内	平成23年５月17日	八女地区森林組合協議会発足（八女・八女上陽・立花町森林組合）
	平成24年２月15日	八女地区森林組合協議会合同役員会 （「八女はひとつ」「八女地区４森林組合・八女木材共販所での合併を目指すべき」との意見で意志の統一がなされる）
	平成24年４月13日	第１回八女地区森林組合協議会 （八女・八女上陽・立花町・広川町森林組合及び八女木材共販所）
	平成24年５月30日	合併参加組合理事会による合併研究会参加承認
	平成24年６月29日	八女地区森林組合合併研究会発足
	平成25年５月　８日	合併参加組合理事会による協議会移行承認
	平成25年５月31日	福岡県八女森林組合合併協議会発足
	平成25年12月10日	第１回福岡県八女森林組合設立委員会
	平成26年４月１日	福岡県八女森林組合発足
	平成26年10月１日	八女地域木材共販森林組合連合会 承継

【資料３】

福岡県八女森林組合の概要

設立年月日　　平成26年4月1日
組合の地区　　八女市及び八女郡広川町
事務所の所在地　　本　所　八女市山内
　　出張所　黒木町、矢部村、星野村、上陽町、立花町、広川町
経営森林面積　　28，046ha　（平成 24 年度福岡県森林組合の概況）　　単位：ha

地区別内訳	黒木町	矢部村	星野村	上陽町	立花町	広川町	計
面　積	7,812	6,363	6,532	3,696	2,704	939	28,046
（地区の森林面積）	（9,187）	（7,058）	（6,684）	（4,776）	（4,079）	（1,356）	（33,140）
内 国有林		（695）	（152）				（847）

組合員の資格地区内に森林を所有し、1口以上を出資する者
出資1口の金額　　1，000円
組合員数　　6，339名（正5，694名准645名）（平成28 年5月31日現在）
出資金　　251，984千円（平成28 年5月31日現在）
役員の定数　　理事 17名　監事 3名

地区別内訳	黒木町	矢部村	星野村	上陽町	立花町	広川町	員外	計
理　事	3	3	3	3	2	2	1	17
監　事	1			1	1		0	3

総代の定数　　200名

黒木町	矢部村	星野村	上陽町	立花町	広川町	計
65	35	35	30	22	13	200

職員数　　（平成 28 年 5 月 31 日現在）

職　種	男	女	計	備　考
一般職員	22	7	29	
現業職員	43	0	43	
常用人	13	8	21	従業員 16 名、再雇用 1 名、臨時 4 名
計	78	15	93	

施設　　小径木加工場 1（矢部村）8 名（職員 男1名 従業員 男 4 名 女 3 名）
　　製材加工場 1（星野村）3 名（職員 男 1 名 従業員 男 2 名）
　　木材共販所 1（本 所）5 名（職員 男 2 名 従業員 男 3 名）

事業総収益　　997，522千円（平成 27 年度実績）

※作業班　一人親方（八女林業組合）73名（平成 28 年 5 月 31 日）（男 69 名 女 4 名）
　　平均年齢（男 56.9 歳 女 67.5 歳）

福岡県八女森林組合職従業員年齢構成及び年数

H28.5.31現在

職　　種	人員	男	女			平均
事　務　職　員	29名	22	7	1,355	46.72	47歳
現　業　職　員	43名	43	0	1,774	41.25	42歳
従　　業　　員	16名	9	7	932	58.25	59歳
再 雇 用 職 員	1名	1	0	64	64.00	64歳
臨　時　職　員	4名	3	1	277	69.25	70歳
計	93名	78	15	4,402	47.33	48歳

年　　代	人員	事務職員	現業職員	従 業 員	再雇用職員	臨時職員	男	女	
20　～　29	10名		10				10	0	10.75%
30　～　39	20名	6	13	1			18	2	21.51%
40　～　49	17名	11	5	1			12	5	18.28%
50　～　59	25名	12	10	3			20	5	26.88%
60　～　69	19名		5	11	1	2	16	3	20.43%
70　～	2名					2	2	0	2.15%
計	93名	29	43	16	1	4	78	15	

年　　数	人員	事務職員	現業職員	従 業 員	再雇用職員	臨時職員	
～　3	13名	4	7	2			13.98%
～　5	11名	1	9	1			11.83%
～　10	27名	3	19	2		3	29.03%
～　15	12名	2	4	6			12.90%
～　20	6名	2	2	1		1	6.45%
～　25	10名	9	1				10.75%
～　30	9名	5	1	3			9.68%
～　35	3名	2		1			3.23%
～　40	2名	1			1		2.15%
計	93名	29	43	16	1	4	

就業規則等

項　　目	職 員	現業職員	従業員	再雇用職員	臨時(短期)	備 考
1 勤務時間						
① 始業	8:15	8:15	8:15	8:15	8:15	
② 終業	17:00	17:00	17:00	17:00	17:00	
2 休憩時間	10:00～10:15	10:00～10:15	10:00～10:15	10:00～10:15	10:00～10:15	
	12:00～13:00	12:00～13:00	12:00～13:00	12:00～13:00	12:00～13:00	
	15:00～15:15	15:00～15:15	15:00～15:15	15:00～15:15	15:00～15:15	
3 労働時間等						
① 実労働時間	7時間15分/ 1日	7時間15分/ 1日	7時間15分/ 1日	7時間15分/ 1日	7時間15分/ 1日	
② 月出勤日数/年間出勤日数	22日/264日	22日/264日	22日/264日	22日/264日	22日/264日	祝日年14日含まず
4 休　日						
① 日曜日(法定休日)	○	○	○	○	○	
② 土曜日	第二・第四土曜日	第二・第四土曜日	第二・第四土曜日	第二・第四土曜日	第二・第四土曜日	
③ 国民の祝日	○	○	○	○	○	
④ 年末年始	12/30～ 1/4 6日間	12/30～ 1/4 6日間	12/30～ 1/4 6日間	12/30～ 1/4 6日間	12/30～ 1/4 6日間	
⑤ 夏期休暇(盆休暇)	8/14～ 8/16 3日間	8/14～ 8/16 3日間	8/14～ 8/16 3日間	8/14～ 8/16 3日間	8/14～ 8/16 3日間	
⑥ 休日出勤	振　替	就業規則に基づく	就業規則に基づく	就業規則に基づく	就業規則に基づく	
⑦ その他	組合が指定する日	組合が指定する日	組合が指定する日	組合が指定する日	組合が指定する日	
5 社会保障等						
① 雇用保険	○	○	○	○	雇用保険制度摘要となった場合	
② 労災保険	○	○	○	○	労災保険制度摘要となった場合	
③ 健康保険	○	○	○	○	健康保険制度摘要となった場合	
④ 厚生年金	○	○	○	○	厚生年金制度摘要となった場合	
⑤ その他	組合が必要と認めた場合	組合が必要と認めた場合	組合が必要と認めた場合	組合が必要と認めた場合		
6 給　与						
① 給与の計算期間	毎月1日から当月末	前月11日から当月10日	前月11日から当月10日	前月11日から当月10日	前月11日から当月10日	
② 給与の支払日	毎月21日	毎月21日	毎月21日	毎月21日	毎月21日	
③ 給与の種目　体型	月給制	日給月給制	日給制	1年契約日給月給制	日給制・時給制	
本俸	○	○	○	○	○	(出張旅費
家族手当	○	○	—	—	—	月末締め翌15日支払)
管理職手当	○	○	—	—	—	
役付手当	○	○	—	—	—	
通勤手当	○	○	○	○	○	
超過勤務手当	○	○	○	○	○	月末締め翌給料日支払
賞与	○	○	○	—	—	
7 賞　与						
① 支払対象月　夏期賞与	12月 1日～ 5月31日	12月 1日～ 5月31日	12月 1日～ 5月31日	12月 1日～ 5月31日	—	
冬期賞与	6月 1日～11月30日	6月 1日～11月30日	6月 1日～11月30日	6月 1日～11月30日	—	(再雇用・臨時)
② 支払日　夏期賞与	7月31日までに支給	7月31日までに支給	7月31日までに支給	7月31日までに支給	—	一時金として支払うことがある
冬期賞与	12月20日までに支給	12月20日までに支給	12月20日までに支給	12月20日までに支給	—	
③ 賞与計算対象	基本給	基本給	基本給	—	—	
8 定　年						
① 定年	63歳の3月末日	63歳の3月末日	(事務)65歳の3月末日 (現場)70歳の3月末日	65歳の3月末日	—	
② 退職給付	退職給付規程	林業退職共済制度	林業退職共済制度	—	—	
9 年次有給休暇						
① 6ヵ月経過後8割以上出勤	10日	10日	10日	10日	10日	
② 1年6カ月経過	11日	11日	11日	11日	—	
③ 2年6カ月経過	12日	12日	12日	12日	—	
④ 3年6カ月経過	14日	14日	14日	14日	—	
⑤ 4年6カ月経過	16日	16日	16日	16日	—	
⑥ 5年6カ月経過	18日	18日	18日	18日	—	
⑦ 6年6カ月経過	20日	20日	20日	20日	—	
⑧ それ以上	20日	20日	20日	20日	—	
⑨ 残日数の取扱	繰越 20日上限	繰越 20日上限	繰越 20日上限	繰越 20日上限	—	
⑩ 合併時有給休暇の引き継ぎ	有給繰越分については持ち込まない			職員より通算	—	
10 特別休暇						
① 本人の結婚	7日以内	7日以内	7日以内	7日以内	—	
② 配偶者の出産	1日以内	1日以内	1日以内	1日以内	—	
③ 産前	6週間以内(無給)	6週間以内(無給)	6週間以内(無給)	6週間以内(無給)	—	
④ 産後	8週間以内(無給)	8週間以内(無給)	8週間以内(無給)	8週間以内(無給)	—	
⑤ 自家の非常災害による罹災	5日以内	5日以内	5日以内	5日以内	—	
⑥ 父母、養父母、配偶者、子の喪	7日以内	7日以内	7日以内	7日以内	—	
⑦ 同一世帯にある祖父母の喪	5日以内	5日以内	5日以内	5日以内	—	
⑧ 他家にある子、配偶者の父母の喪	3日以内	3日以内	3日以内	3日以内	—	
⑨ 実の兄弟、姉妹の喪	3日以内	3日以内	3日以内	3日以内	—	
⑩ 子の配偶者、兄弟姉妹の配偶者	2日以内	2日以内	2日以内	2日以内	—	
⑩ 配偶者の祖父母、配偶者の兄弟姉妹						
⑩ 叔父叔母、おい、めいの喪						
⑪ 女子職員の生理休暇	必要な日数	必要な日数	必要な日数	必要な日数	—	
⑫ 組合長が必要と認めた時	組合長が定めた日数	組合長が定めた日数	組合長が定めた日数	組合長が定めた日数	組合長が定めた日数	消防等
11 家族手当						
① 配偶者	10,000円	10,000円	—	—	—	
② 第1子	4,000円	4,000円	—	—	—	子は22歳以下
③ 第2子	3,000円	3,000円	—	—	—	
④ 第3子以上・その他扶養している者	1,000円/1人	1,000円/1人	—	—	—	
12 通勤手当		現業職員・従業員・臨時については、本所及び各出張所に勤務する。出勤場所は組合が指定する。				
① 片道2km～5km未満	3,000円	3,000円	3,000円	3,000円	3,000円	
② 片道5km～10km未満	5,800円	5,800円	5,800円	5,800円	5,800円	
③ 片道10km～15km未満	8,300円	8,300円	8,300円	8,300円	8,300円	
④ 片道15km～20km未満	10,400円	10,400円	10,400円	10,400円	10,400円	
⑤ 片道20km～25km未満	12,700円	12,700円	12,700円	12,700円	12,700円	30km以上は
⑥ 片道25km～30km未満	14,500円	14,500円	14,500円	14,500円	14,500円	規程参照

（福岡県八女森林組合執行体制）　H28.6.1付

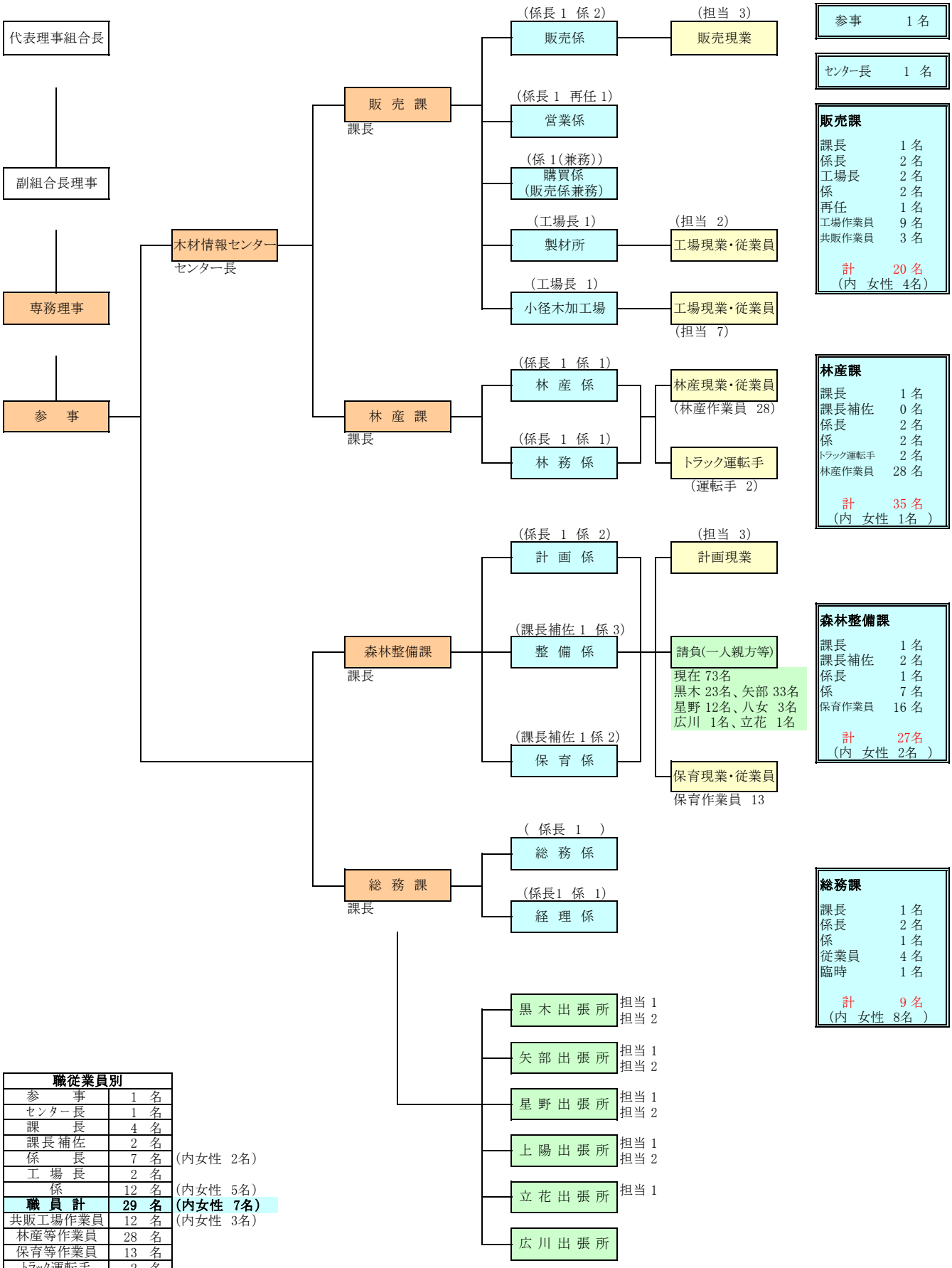

職従業員別		
参　事	1　名	
センター長	1　名	
課　長	4　名	
課長補佐	2　名	
係　長	7　名	（内女性　2名）
工　場　長	2　名	
係	12　名	（内女性　5名）
職　員　計	**29　名**	**（内女性　7名）**
共販工場作業員	12　名	（内女性　3名）
林産等作業員	28　名	
保育等作業員	13　名	
トラック運転手	2　名	
再任(嘱託)	1　名	（内女性　1名）
従業員（事務）	4　名	（内女性　4名）
臨時作業員	3　名	
臨時事務員	1　名	（内女性　1名）
現業・従業員等計	**64　名**	**（内女性　8名）**
合　計	**93　名**	**（内女性　15名）**

【資料7】

八女木材共販所取扱状況

年　度	取扱材積（㎥）	取扱売上額（円）	平均価格（円/㎥）
昭和36年度	5,438.057	79,438,103	14,608
昭和37年度	8,876.152	114,952,944	12,951
昭和38年度	11,838.071	156,787,768	13,244
昭和39年度	13,821.606	179,475,900	12,985
昭和40年度	13,775.856	192,965,683	14,008
昭和41年度	16,367.493	283,807,208	17,340
昭和42年度	15,075.393	300,215,689	19,914
昭和43年度	14,885.158	279,026,095	18,745
昭和44年度	13,319.283	232,315,016	17,442
昭和45年度	13,702.632	243,385,946	17,762
昭和46年度	14,155.932	241,280,433	17,044
昭和47年度	15,011.701	339,105,817	22,589
昭和48年度	14,532.564	439,046,224	30,211
昭和49年度	14,479.500	477,879,287	33,004
昭和50年度	12,737.979	415,114,786	32,589
昭和51年度	15,268.985	476,835,374	31,229
昭和52年度	13,489.664	374,289,029	27,746
昭和53年度	12,257.615	327,806,077	26,743
昭和54年度	15,251.466	512,976,737	33,635
昭和55年度	18,096.127	503,286,670	27,812
昭和56年度	19,343.749	450,113,462	23,269
昭和57年度	20,194.210	474,606,773	23,502
昭和58年度	22,270.330	482,345,293	21,659
昭和59年度	26,853.864	528,661,868	19,687
昭和60年度	23,072.643	448,451,753	19,437
昭和61年度	26,301.970	464,161,067	17,647
昭和62年度	26,151.418	515,460,385	19,711
昭和63年度	24,916.396	417,636,369	16,762
平成元年度	22,728.616	463,069,827	20,374
平成2年度	20,526.502	395,506,360	19,268
平成3年度	18,997.278	336,660,695	17,722
平成4年度	30,331.384	459,573,530	15,152
平成5年度	32,484.604	520,808,189	16,032
平成6年度	28,830.598	488,606,805	16,948
平成7年度	28,371.951	496,061,639	17,484
平成8年度	30,633.260	586,713,790	19,153
平成9年度	27,126.594	407,338,437	15,016
平成10年度	21,817.171	328,143,632	15,041
平成11年度	24,043.833	365,179,629	15,188
平成12年度	25,507.108	311,618,568	12,217
平成13年度	21,622.761	247,075,742	11,427
平成14年度	18,444.245	210,460,775	11,411
平成15年度	20,802.948	251,975,966	12,113
平成16年度	25,484.018	265,779,601	10,429
平成17年度	32,201.056	271,371,947	8,427
平成18年度	30,139.012	304,356,605	10,098
平成19年度	22,022.499	215,009,235	9,763
平成20年度	20,085.608	191,384,283	9,528
平成21年度	17,258.822	147,761,155	8,561
平成22年度	20,433.359	211,124,010	10,332
平成23年度	22,554.508	222,292,473	9,856
平成24年度	16,793.127	145,664,438	8,674
平成25年度	19,448.062	212,099,230	10,906
平成26年度	26,020.420	264,343,000	10,159
平成26-1年度	5,308.600	53,446,764	10,068
平成26-2年度	25,259.935	252,444,726	9,994
平成27年度	30,011.225	284,745,022	9,488

【資料８】

安全作業のために

１．正しい服装で作業しよう。

２．全員が十分納得するまでミーティングしよう。

３．軽易な作業でも基本動作を守ろう。

４．作業前には、危険予知を行おう。

５．危険な行為を見つけたら、勇気を持って注意しよう。

６．勝手な単独行動はやめよう。

７．指差し呼称を励行しよう。

８．作業現場は、常に整理整頓しよう。

９．安全器具・装置は、確実に点検しよう。

１０．作業者全員が、思いやりのある気持ちで作業にあたろう。

今週もゼロ災でいこう。　ヨシ！！

福岡県八女森林組合